Jahres-Endspurt 2023

Abverkauf unserer DEMO-Maschinen

alle Raupen:
Baujahr 2023
je ca. 300 Std.

ab 146.000,- ab Standort Eltmann

ab 180.000,- ab Standort Eltmann

ab 243.000,- ab Standort Eltmann

Planierraupe	DH 13M XL	DH 16M XL	DH 20M XL
Betriebsgewicht	13.700 kg	17.665 kg	22.206 kg
Brutto-Motorleistung	125 kW (170 PS)	151 kW (205 PS)	186 kW (253 PS)
Turbodiesel-Motor	4 Zylinder IVECO 4,5 l	6 Zylinder IVECO 6,7 l	6 Zyl. CUMMINS 8,9 l
Maschinenbreite in Transportstellung	3.000 mm	3.000 mm	3.000 mm
Maschinenbreite über Laufwerk	2.490 mm	2.600 mm	2.990 mm
Schildbreite	3.300 mm	3.305 mm	4.083 mm
Aufreißtiefe	500 mm	492 mm	492 mm
Schildkapazität	3 cbm	3,22 cbm	5 cbm

China‘s „King of Bulldozer“! Mehr als 10.000 Planierraupen werden jährlich gebaut mit 5.500 Mitarbeitern

- Arbeitshydraulik von Linde Hydraulik aus Aschaffenburg
- Hydrostatischer Antrieb von Linde Hydraulik aus Aschaffenburg

www.klarmann.de

12-2023// **Preise in €, zzgl. MwSt;** Abbildungen ähnlich; Änderungen, Irrtümer, Druckfehler und Zwischenverkauf vorbehalten.

KL

KLARMANN-LEMBACH

☎ 09522 9220-0 97483 Eltmann

SHANTUI Planierraupe DH 13M XL

Abverkauf unserer DEMO-Maschine

ab 146.000,-
ab Standort Eltmann

- IVECO **4-Zylinder** Turbodiesel-Motor, **4,5 Liter, Stufe V, adBlue**
  Effizienzsprung markiert die neue **Stage V** NEF-Serie:
  in Zylinderkopf, Kolben und Turbolader wird die Leistung weiter entwickelt
  und die Konkurrenz hinter sich gelassen

IVECO-FPT-Group ist ein weltweit führendes Unternehmen im Bereich der industriellen Antriebstechnik/Motortechnik.
In **10 Fertigungswerken** und **7 Forschungs- und Entwicklungszentren** sind weltweit mehr als **8.000 Mitarbeiter** beschäftigt. Zum Vertriebsnetz gehören **73 Händler** und **über 800 Servicezentren** in fast **100 Ländern**.
Motore sind auf **maximale Lebensdauer, lange Wartungsintervalle und minimalen Kraftstoffverbrauch** ausgelegt für die **Baubranche,** Industrie und Marine.
Dies ist der beste Beweis für ihre **Zuverlässigkeit und Vielseitigkeit.**

- **ROPS/FOPS Kabine mit Klimaanlage + Heizung**
- **3.300 mm PAT Planierschild (sechs Wege)**

Arbeitshydraulik von Linde
- Hydrauliksystem: Open-center mit **„Load-Sensing"-Bedarfssteuerung**
- Pumpentyp: Schrägscheibenpumpe
- **Fördermenge max. 97 l/min.**
- Druckbegrenzung: **220 bar**
- **Steuerblock:** 3 Kreisläufe, Erweiterungsmöglichkeit auf 4
- **Filterung:** Rücklauffilter mit Magnetstab im Hydrauliktank
- Steuerung: **Ein Joystick für alle Bewegungen des Schildes**

Fahrantrieb, Steuerung von Linde
- **stufenloser hydrostatischer Fahrantrieb,**
  unabhängiger Antrieb für jede Laufwerksseite
- **Fahrgeschwindigkeit stufenlos regulierbar**
  0 - 10,0 km/h (vorwärts & rückwärts)
- Grenzlastregelung: Die elektronische Steuerung kontrolliert die Motordrehzahl und regelt die Fahrgeschwindigkeit in Abhängigkeit der erforderlichen Schubkraft
- **Lenkung:** Hydrostatisch
- **Betriebsbremse:** Hydrostatisch-selbsthemmend, verschleißfrei
- **Parkbremse:** Nasse Lamellenbremse, verschleißfrei, automatische Aktivierung bei Neutralstellung des Joysticks
- **Kühlsystem:** Hydraulikölkühler im Kombikühler, hydrostatischer Lüfterantrieb
- **Filterung:** Feinfilterung im Speisedrucksystem
- **Endantrieb:** Stirnrad mit nachgeschaltetem Planetengetriebe, doppelte Getriebeabdichtung
- Steuerung: **Proportionaler Joystick** für alle Fahr- und Lenkbewegungen.
  Optional: gerasterter Joystick mit Inchpedal

Betriebsgewicht	13.700 kg
Brutto-Motorleistung	125 kW (170 PS)
Maschinenbreite in Transportstellung	3.000 mm
Maschinenbreite über Laufwerk	2.490 mm
Schildbreite	3.300 mm
Schildbreite geklappt	2.382 mm Aufpreis
Schildhöhe	1.305 mm
Aufreißtiefe	500 mm
Aushubhöhe	600 mm
Schildkapazität	3 cbm
Kettenplatten	560 mm

Turbodiesel-Motor von Iveco

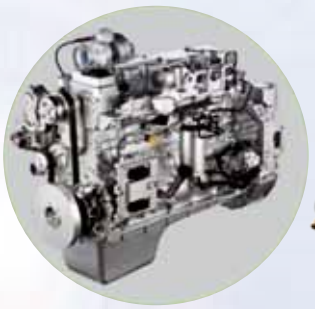

SHANTUI GARANTIE
12 MONATE
MAX: 2.000 h

Optionen gegen Aufpreis:

mit dreifachem Aufreißer + 1.200 kg	**6.990,-**
Klappschild (2.382 mm)	**6.500,-**
Garantieverlängerung 24 Monate 3.000 STD.	**2.900,-**

neue Antriebstechnik: europäischer Antriebsstrang von Linde Hydraulics

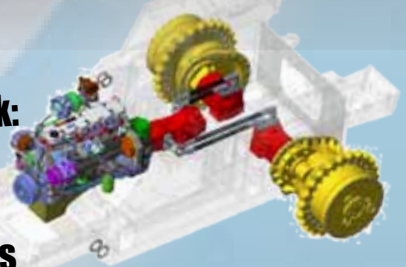

www.klarmann.de

12-2023// **Preise in €, zzgl. MwSt;** Abbildungen ähnlich; Änderungen, Irrtümer, Druckfehler und Zwischenverkauf vorbehalten.

KLARMANN-LEMBACH
☎ 09522 9220-0 97483 Eltmann

SHANTUI Planierraupe DH 13M XL

	DIMENSION	XL
A	Maschinenhöhe	3.043 mm
B	Kettensteghöhe	50 mm
C	Bodenfreiheit	360 mm
D	Maschinenlänge (mit Abschleppöse)	5.010 mm
E	Maschinenlänge (ohne Abschleppöse)	4.958 mm
F	max. Hubhöhe des Schildes	950 mm
G	max. Grabtiefe des Schildes	460 mm
H	Grabwinkel des Schildes	55°±3°
I	Schildbreite (faltbares Planierschild eingeklappt 2.382 mm)	3.300 mm
J	Klingenhöhe	1.305 mm
K	max. Schilddrehwinkel am Boden	25°
L	Maschinenbreite bei maximalem Drehwinkel des Schildes	2.989 mm
M	max. Neigungshöhe des Schilds	498 mm
N	Vertikaler Abstand von der Außenseite des linken Raupenschuhs zur Außenseite des Schilds, wenn sich das Schild im maximalen Drehwinkel befindet	44 mm
O	Bodenplatten Außenbreite	2.490 mm
P	Vertikaler Abstand von der rechten Raupenschuhaußenseite zur Schildaußenseite, wenn sich das Schild im maximalen Drehwinkel befindet	455 mm
	Kettenplatten	560 mm

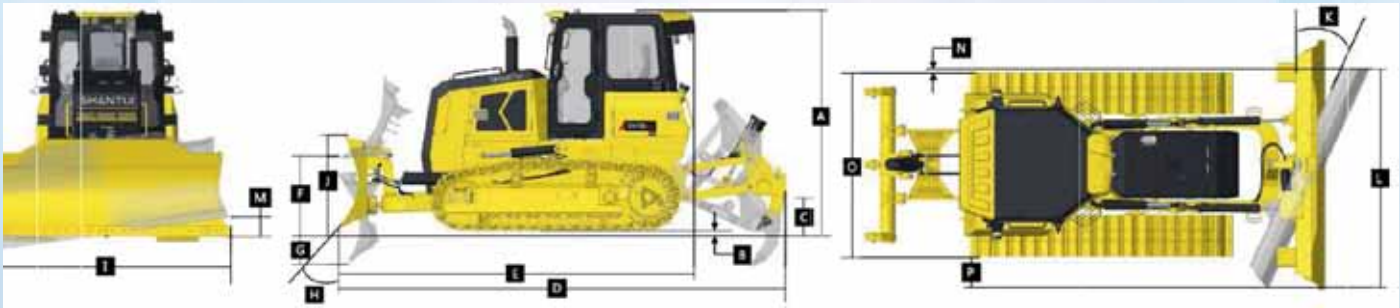

	Parameter des Aufreißers (Drei-Schaft-Aufreißer: 1035 kg)	
Q	max. Reißtiefe	500 mm
R	max. Hubhöhe	600 mm
S	Aufreißerlänge (am tiefsten Aufreißen)	1530 mm
S‘	Aufreißerbreite	1230 mm
T	Ausfahrwinkel (bei höchstem Hub)	1759 mm
U	Neigungswinkel (am höchsten Punkt)	43°
V	Schnittbreite	1696 mm
W	Abstand zwischen den Reißzähnen	800 mm

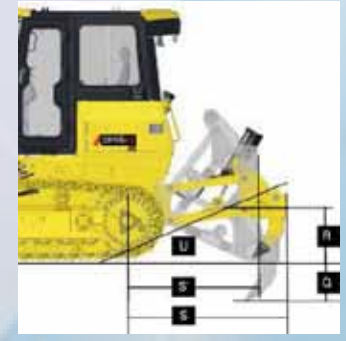

KLARMANN-LEMBACH

☎ 09522 9220-0 97483 Eltmann

SHANTUI Planierraupe DH 16M XL

Abverkauf unserer DEMO-Maschine

ab 180.000,-
ab Standort Eltmann

- IVECO **6-Zylinder** Turbodiesel-Motor, **6,7 Liter, Stufe V, adBlue**
  Effizienzsprung markiert die neue **Stage V** NEF-Serie:
  in Zylinderkopf, Kolben und Turbolader wird die Leistung weiter entwickelt und die Konkurrenz hinter sich gelassen

IVECO-FPT-Group ist ein weltweit führendes Unternehmen im Bereich der industriellen Antriebstechnik/Motortechnik.
In **10 Fertigungswerken** und **7 Forschungs- und Entwicklungszentren** sind weltweit mehr als **8.000 Mitarbeiter** beschäftigt. Zum Vertriebsnetz gehören **73 Händler** und **über 800 Servicezentren** in fast **100 Ländern**.
Motore sind auf **maximale Lebensdauer, lange Wartungsintervalle und minimalen Kraftstoffverbrauch** ausgelegt für die **Baubranche,** Industrie und Marine. Dies ist der beste Beweis für ihre **Zuverlässigkeit und Vielseitigkeit.**

- **ROPS/FOPS Kabine mit Klimaanlage + Heizung**
- **3.305 mm PAT Planierschild (sechs Wege),** Schild **klappbar (2.400 mm)**

Betriebsgewicht	17.665 kg
Brutto-Motorleistung	151 kW (205 PS)
Maschinenbreite in Transportstellung	3.020 mm
Maschinenbreite über Laufwerk	2.600 mm
Schildbreite	3.305 mm
Schildbreite geklappt	2.400 mm Aufpreis
Schildhöhe	1.384 mm
Aufreißtiefe	492 mm
Aushubhöhe	572 mm
Schildkapazität	3,22 cbm
Kettenplatten	560 mm

Arbeitshydraulik von Linde
- Hydrauliksystem: **„Load-Sensing"-Bedarfssteuerung**
- Pumpentyp: Schrägscheibenpumpe
- **Fördermenge max. 140 l/min.**
- Druckbegrenzung: **220 bar**
- **Steuerblock:** 3 Kreisläufe, Erweiterungsmöglichkeit auf 4
- **Filterung:** Rücklauffilter mit Magnetstab im Hydrauliktank
- Steuerung: **Ein Joystick für alle Bewegungen des Schildes**

Turbodiesel-Motor von Iveco

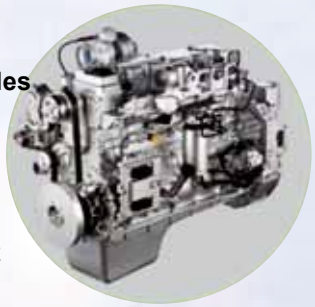

kompatibel mit elektr. Steuerungen von Linde Hydraulics

Fahrantrieb, Steuerung von Linde
- **stufenloser hydrostatischer Fahrantrieb,**
  unabhängiger Antrieb für jede Laufwerksseite
- **Fahrgeschwindigkeit stufenlos regulierbar**
  0 - 10,0 km/h (vorwärts & rückwärts)
- Grenzlastregelung: Die elektronische Steuerung kontrolliert die Motordrehzahl und regelt die Fahrgeschwindigkeit in Abhängigkeit der erforderlichen Schubkraft
- **Lenkung:** Hydrostatisch
- **Betriebsbremse:** Hydrostatisch-selbsthemmend, verschleißfrei
- **Parkbremse:** Nasse Lamellenbremse, verschleißfrei, automatische Aktivierung bei Neutralstellung des Joysticks
- **Kühlsystem:** Hydraulikölkühler im Kombikühler, hydrostatischer Lüfterantrieb
- **Filterung:** Feinfilterung im Speisedrucksystem
- **Endantrieb:** Stirnrad mit nachgeschaltetem Planetengetriebe, doppelte Getriebeabdichtung
- Steuerung:
  Proportionaler Joystick
  für alle Fahr- und Lenkbewegungen

SHANTUI GARANTIE
12 MONATE
MAX: 2.000 h

Optionen gegen Aufpreis:

mit dreifachem Aufreißer + 1.200 kg	9.200,-
Klappschild 3.300 - 2.400 mm	7.500,-
Garantieverlängerung 24 Monate 3.000 Std.	3.700,-

neue Antriebstechnik: europäischer Antriebsstrang von Linde Hydraulics

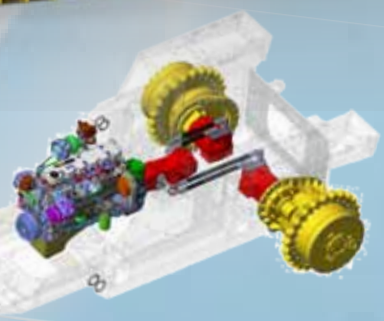

www.klarmann.de

12-2023// **Preise in €, zzgl. MwSt;** Abbildungen ähnlich; Änderungen, Irrtümer, Druckfehler und Zwischenverkauf vorbehalten.

KL
KLARMANN-LEMBACH
☎ 09522 9220-0 97483 Eltmann

SHANTUI Planierraupe DH 16M XL

	DIMENSION	XL
A	Maschinenhöhe	3.180 mm
B	Kettensteghöhe	65 mm
C	Bodenfreiheit	370 mm
D	Maschinenlänge (mit Abschleppöse)	5.800 mm
E	Maschinenlänge (ohne Abschleppöse)	5.545 mm
F	max. Hubhöhe des Schildes	1.028 mm
G	max. Grabtiefe des Schildes	642 mm
H	Grabwinkel des Schildes	55°-60°
I	Schildbreite (faltbares Planierschild eingeklappt 2.400 mm)	3.305 mm
J	Klingenhöhe	1.384 mm
K	max. Schilddrehwinkel am Boden	24°
L	Maschinenbreite bei maximalem Drehwinkel des Schildes	3.000 mm
M	max. Neigungshöhe des Schilds	435 mm
N	Vertikaler Abstand von der Außenseite des linken Raupenschuhs zur Außenseite des Schilds, wenn sich das Schild im maximalen Drehwinkel befindet	-
O	Bodenplatten Außenbreite	2.600 mm
P	Vertikaler Abstand von der rechten Raupenschuhaußenseite zur Schildaußenseite, wenn sich das Schild im maximalen Drehwinkel befindet	421 mm
	Kettenplatten	560 mm

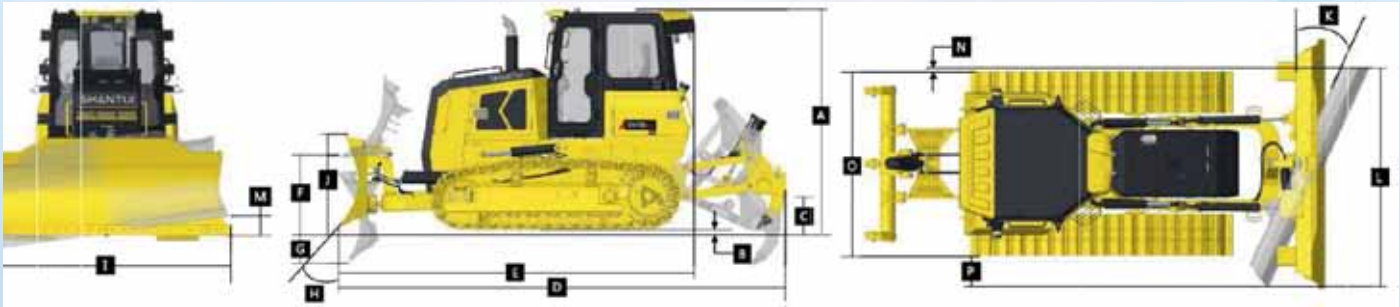

	Parameter des Aufreißers (Drei-Schaft-Aufreißer: 1493 kg)	
Q	max. Reißtiefe	492 mm
R	max. Hubhöhe	572 mm
S	Aufreißerlänge (am tiefsten Aufreißen)	1785 mm
S‘	Aufreißerbreite	1298 mm
T	Ausfahrwinkel (bei höchstem Hub)	2082 mm
U	Neigungswinkel (am höchsten Punkt)	43°
V	Schnittbreite	1900 mm
W	Abstand zwischen den Reißzähnen	950 mm

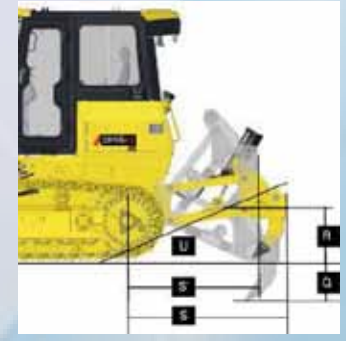

12-2023// **Preise in €, zzgl. MwSt;** Abbildungen ähnlich; Änderungen, Irrtümer, Druckfehler und Zwischenverkauf vorbehalten.

KLARMANN-LEMBACH
☎ 09522 9220-0 97483 Eltmann

SHANTUI Planierraupe DH 20M XL

Abverkauf unserer DEMO-Maschine

ab 243.000,-

ab Standort Eltmann

- CUMMINS QSL9 - **6-Zylinder** Turbodiesel-Motor, **8,9 Liter, Stufe V, adBlue** mit vollständig integriertem Nachbehandlungssystem. Ein zentrales, leistungsfähigeres elektronisches Steuermodul (ECM) regelt alles von der Luftansaugung bis zur Abgasnachbehandlung und sorgt so für Spitzenleistung.

CUMMINS: Einer der größten Industrie-Dieselmotoren-Hersteller aus Columbus, Indiana, U.S.A. mit einem Umsatz von 19 Mdr. US $ und 55.200 Mitarbeitern, ist weltweit vernetzt mit 550 eigenen Standorten sowie mit 5.000 Service-Partnern. Dieselmotoren von 63 kW bis 2.125 kW findet man in fast jeder Industrie- und Baumaschine. Top Qualität seit Jahrzehnten.

- **ROPS/FOPS Kabine mit Klimaanlage + Heizung**
- **4.083 mm PAT Planierschild (sechs Wege)**

kompatibel mit elektr. Steuerungen von Linde Hydraulics

Betriebsgewicht	22.206 kg
Brutto-Motorleistung	186 kW (253 PS)
Maschinenbreite in Arbeitsstellung	3.702 mm
Maschinenbreite über Laufwerk	2.990 mm
Schildbreite	4.083 mm
Schildhöhe	1.330 mm
Aufreißtiefe	492 mm
Aushubhöhe	572 mm
Schildkapazität	5 cbm
Kettenplatten	560 mm

CUMMINS Dieselmotor

Arbeitshydraulik von Linde	
Hydrauliksystem	„Load-Sensing"-Bedarfssteuerung
Pumpentyp	Schrägscheibenpumpe
Fördermenge	max. 190 l/min.
Druckbegrenzung	260 bar (6-Wege-Schild)
Steuerblock	3 Kreisläufe, Erweiterungsmöglichkeit auf 4
Filterung	Rücklauffilter mit Magnetstab im Hydrauliktank
Steuerung	Ein Joystick für alle Bewegungen des Schildes
Fahrantrieb, Steuerung von Linde	
Antriebssystem	Stufenloser hydrostatischer Fahrantrieb, unabhängiger Antrieb für jede Laufwerksseite
Fahrgeschwindigkeit*	Stufenlos regulierbar
V-Bereich 1:	0 – 6,5 km/h (vorwärts & rückwärts)
V-Bereich 2:	0 – 8,5 km/h (vorwärts & rückwärts)
V-Bereich 3:	0 – 11,0 km/h (vorwärts & rückwärts)
* Voreinstellung, alle Geschwindigkeitsbereiche können am Fahrgeber angepasst werden	
Grenzlastregelung	Die elektronische Steuerung kontrolliert die Motordrehzahl und regelt die Fahrgeschwindigkeit in Abhängigkeit der erforderlichen Schubkraft
Lenkung	Hydrostatisch
Betriebsbremse	Hydrostatisch-selbsthemmend, verschleißfrei
Parkbremse	Nasse Lamellenbremse, verschleißfrei, automatische Aktivierung bei Neutralstellung des Joysticks
Kühlsystem	Hydraulikölkühler im Kombi-Kühler, hydrostatischer Lüfterantrieb
Filterung	Feinfilterung im Speisedrucksystem
Endantrieb	Stirnrad- mit nachgeschaltetem Planetengetriebe, doppelte Getriebeabdichtung mit Temperaturüberwachung
Steuerung	Proportionaler Joystick für alle Fahr- und Lenkbewegungen. Optional: gerasterter Joystick mit Inchpedal

Arbeitshydraulik von Linde:
- Elektronische Versteuerung der Arbeitshydraulik
- Load-Sensing Verstellpumpe
- Rücklauffilterung im Tank
- Rüttelfunktion Schild
- Schnellsenkfunktion Schild
- Schwimmstellung Schild

Fahrantrieb von Linde:
- 3 einstellbare Geschwindigkeitsbereiche
- automatische Parkbremse
- elektronische Grenzlastregelung
- Fahrhydraulik-Joystick proportional
- hydrostatischer Fahrantrieb
- Maschinen-Freigabeschalter
- Not-Aus-Taster
- Planeten-Endantriebe
- Sitzkontaktschalter

SHANTUI GARANTIE
12 MONATE
MAX: 2.000 h

Optionen gegen Aufpreis:

mit dreifachem Aufreißer + 2.407 kg	**10.590,-**
Klappschild (2.960 mm)	**8.500,-**
Garantieverlängerung 24 Monate 3.000 STD.	**5.500,-**

neue Antriebstechnik: europäischer Antriebsstrang von Linde Hydraulics

www.klarmann.de

12-2023// **Preise in €, zzgl. MwSt;** Abbildungen ähnlich; Änderungen, Irrtümer, Druckfehler und Zwischenverkauf vorbehalten.

KLARMANN-LEMBACH
☎ 09522 9220-0 97483 Eltmann

SHANTUI Planierraupe DH 20M XL

	DIMENSION	XL
A	Maschinenhöhe	3.246 mm
B	Kettensteghöhe	65 mm
C	Bodenfreiheit	410 mm
D	Maschinenlänge (mit Abschleppöse)	6.100 mm
E	Maschinenlänge (ohne Abschleppöse)	5.909 mm
F	max. Hubhöhe des Schildes	1.060 mm
G	max. Grabtiefe des Schildes	700 mm
H	Grabwinkel des Schildes	55°±3°
I	Schildbreite (faltbares Planierschild eingeklappt 2.960 mm)	4.083 mm
J	Klingenhöhe	1.330 mm
K	max. Schilddrehwinkel am Boden	25°
L	Maschinenbreite bei maximalem Drehwinkel des Schildes sowie eingeklappt	3.000 mm
M	max. Neigungshöhe des Schilds	470 mm
N	Vertikaler Abstand von der Außenseite des linken Raupenschuhs zur Außenseite des Schilds, wenn sich das Schild im maximalen Drehwinkel befindet	79 mm
O	Bodenplatten Außenbreite	2.990 mm
P	Vertikaler Abstand von der rechten Raupenschuhaußenseite zur Schildaußenseite, wenn sich das Schild im maximalen Drehwinkel befindet	583 mm
	min. Wenderadius	4.192 mm

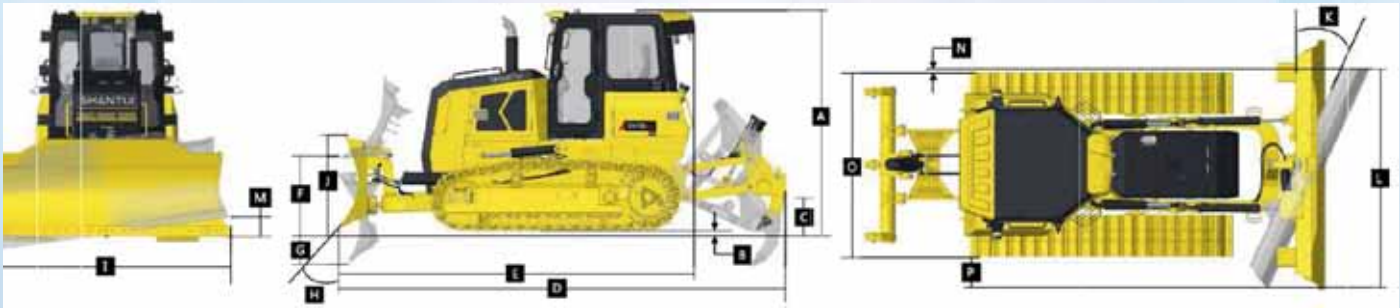

	Parameter des Aufreißers (Drei-Schaft-Aufreißer: 1.493 kg)	
Q	max. Reißtiefe	492 mm
R	max. Hubhöhe	572 mm
S	Aufreißerlänge (am tiefsten Aufreißen)	1.785 mm
S‘	Aufreißerbreite	1.298 mm
T	Ausfahrwinkel (bei höchstem Hub)	2.082 mm
U	Neigungswinkel (am höchsten Punkt)	43°
V	Schnittbreite	1.900 mm
W	Abstand zwischen den Reißzähnen	950 mm

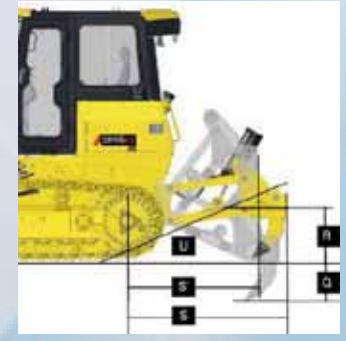

12-2023// **Preise in €, zzgl. MwSt;** Abbildungen ähnlich; Änderungen, Irrtümer, Druckfehler und Zwischenverkauf vorbehalten.

KLARMANN-LEMBACH
☎ 09522 9220-0 97483 Eltmann